Elektrisch dossier

GOEDGEKEURD
Door pint.arnow om 15:22,16-1-26

November 2025

Ginstdreef 76

9820 Scheldewindeke

Voor al je elektriciteitswerken

bv alainvh.be elektriciteit

info@alainvh.be
Spinnerijstraat 13

0478/37.97.26
Berlare

EAN 541448820036937484

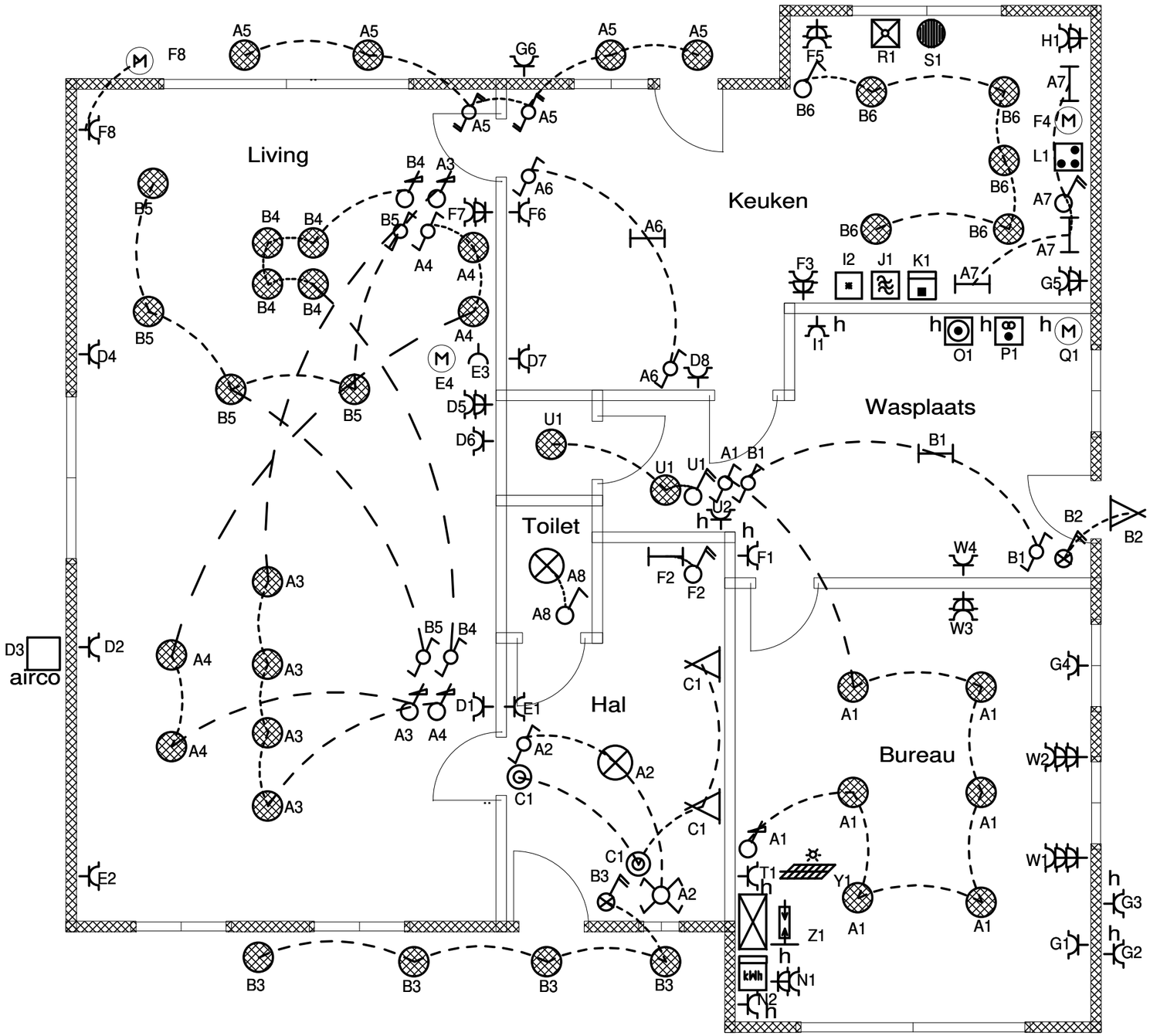

GOEDGEKEURD
Door piet.arnoe om 15:23,16-1-26

Voor al je elektriciteitswerken
alainvh.be
www.alainvh.be
0478/37.97.26

Ginstdreef 76
9820 Scheldewindeke

Gelijkvloers

fix-o-cad software

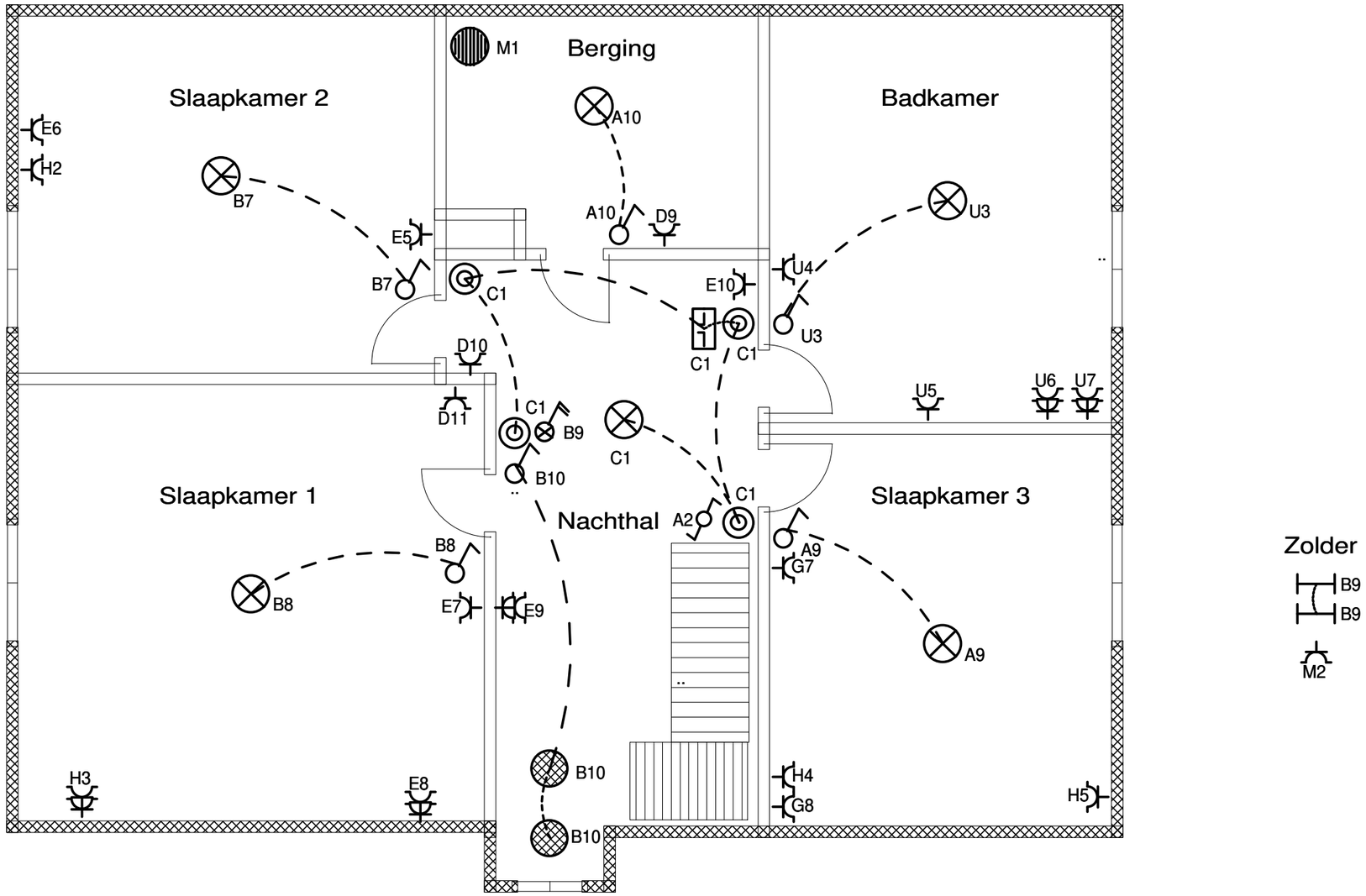

GOEDGEKEURD
Door piet.arnoe om 15:23,16-1-26

Voor al je elektriciteitswerken
bv alainvh.be elektricien
www.alainvh.be
0478/37.97.26

Ginstdreef 76
9820 Scheldewindeke

Verdiep

fix-o-cad software

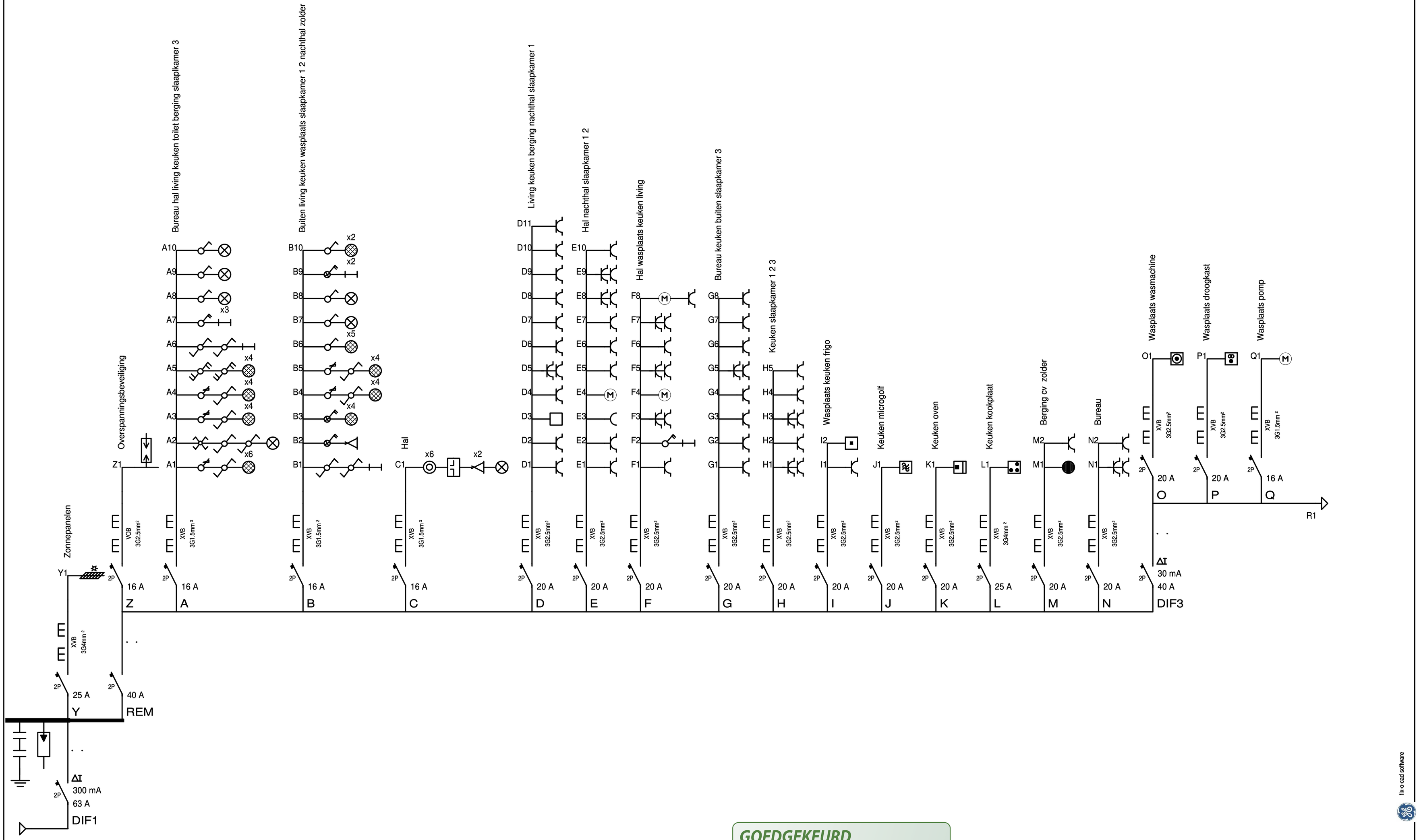

GOEDGEKEURD
Door piet.arnoe om 15:23,16-1-26

230V mono

Voor al je elektriciteitswerken
bv alainvh.be elektriciteit
www.alainvh.be
0478/37.97.26

Ginstdreef 76
9820 Scheldewindeke

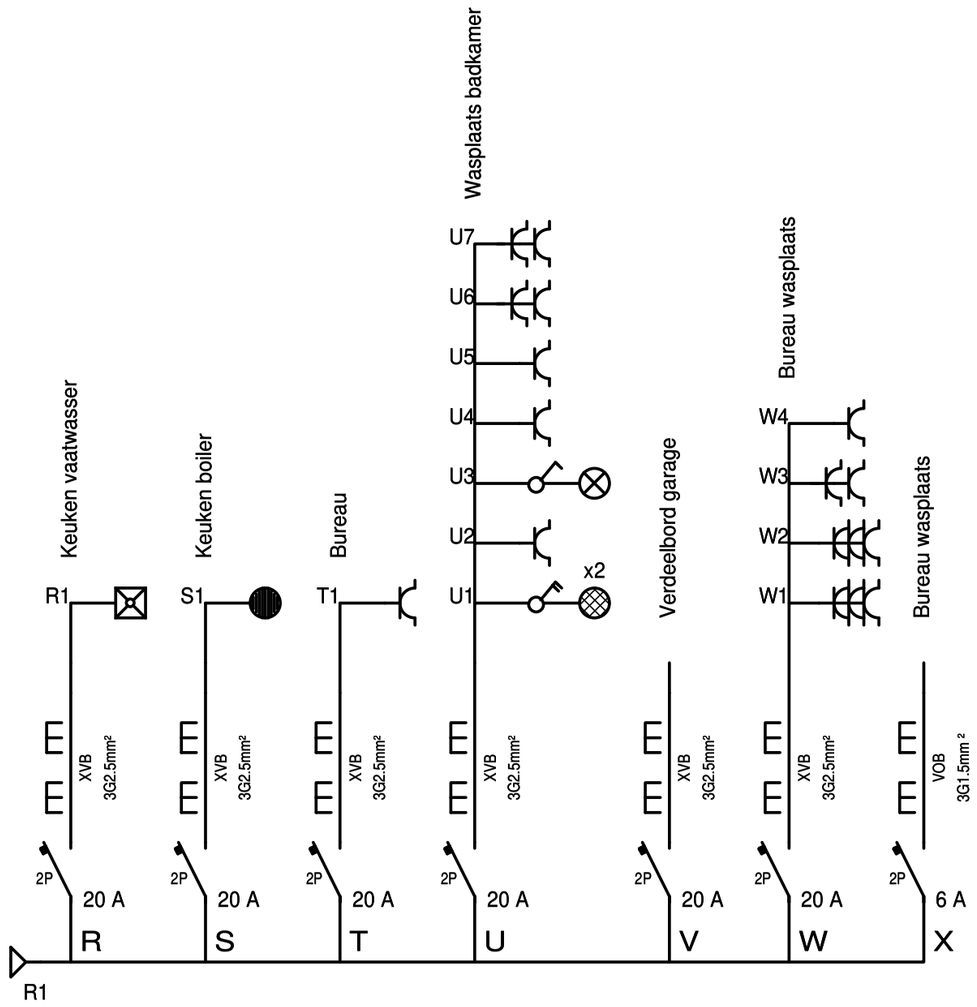

fix-o-cad software

GOEDGEKEURD
Door piet.arnoe om 15:23,16-1-26

230V mono

Voor al je elektriciteitswerken
bv alainvh.be elektriciteit
www.alainvh.be
0478/37.97.26

Ginstdreef 76
9820 Scheldewindeke

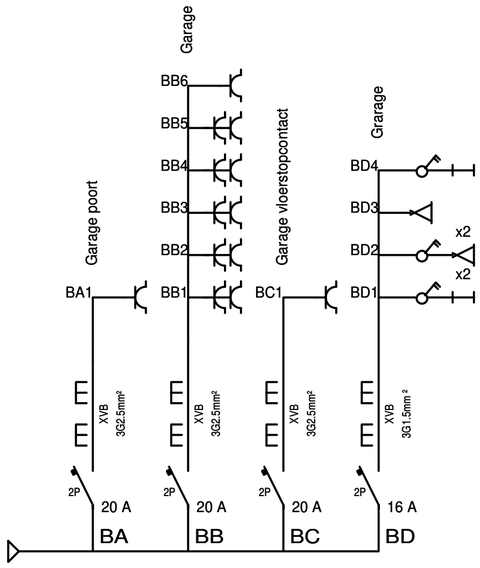

fix-n-cad software

GOEDGEKEURD
Door piet.arnoe om 15:23,16-1-26

230V mono

bv alainvh.be elektriciteit
Voor al je elektriciteitswerken
www.alainvh.be
0478/37.97.26

Ginstdreef 76
9820 Scheldewindeke

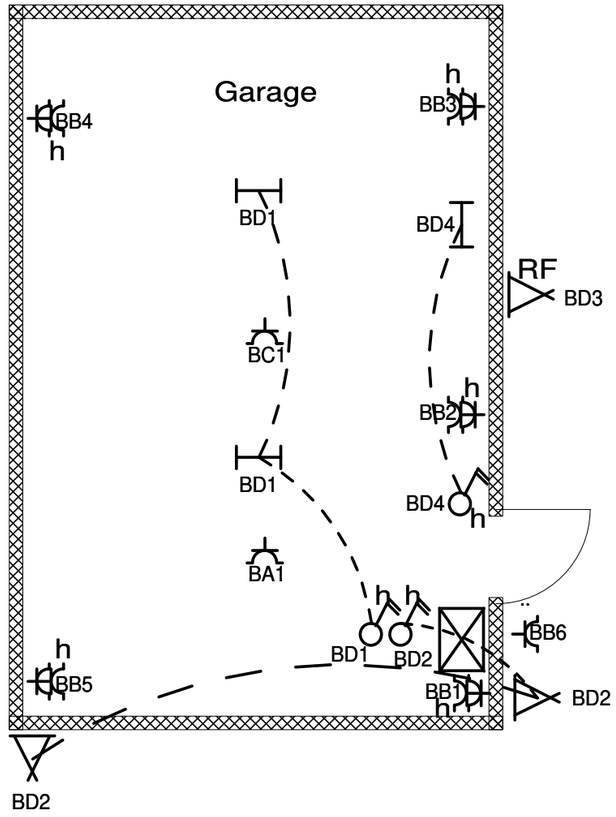

GOEDGEKEURD
Door piet.arnoe om 15:23,16-1-26

Voor al je elektriciteitswerken www.alainvh.be 0478/37.97.26	Ginstdreef 76 9820 Scheldewindeke	Garage	

fix-o-cad software